Ventose a disco serie VDE con raggi e supporto vulcanizzato

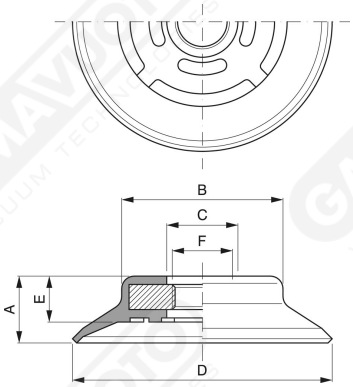

Art.	A	B	C	D	E	F
VDE 60	16	38	17	60	11	1/4”
VDE 80	16	52	17	80	12	1/4”
VDE 95	16	66	17	95	12	1/4”

Art. VDE 60 ÷ 95

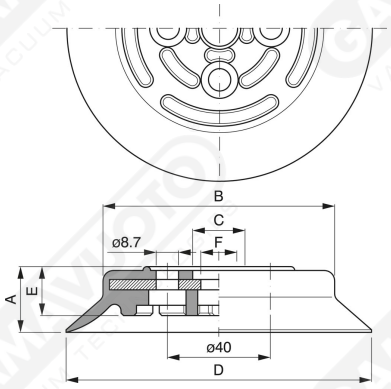

Art.	A	B	C	D	E	F
VDE 121	25	90	20	120	18,5	14
VDE 151	32	105	20	150	22,5	13
VDE 201	39	142	21	200	24	13

Art. VDE 121 ÷ 201

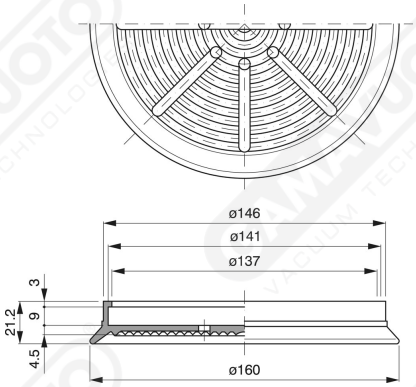

Art. VDO 160

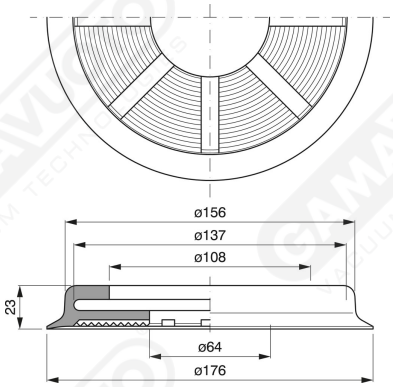

Art. VDO 176