Portaventosa standard con vite di fissaggio

Elemento tubolare in ottone nichelato particolarmente robusto, munito di raccordo rapido per il fissaggio di un tubetto di aspirazione, completato da una boccola filettata con due dadi per il serraggio all'impianto e da una o due molle per ammortizzare il contatto ed esercitare una pressione continua sull'oggetto a cui fa presa la ventosa.

- Raccordo rapido diritto E a L
- Tubo in plastica Ø 6x8
- Raccordo rapido a L = ART. PS .. L

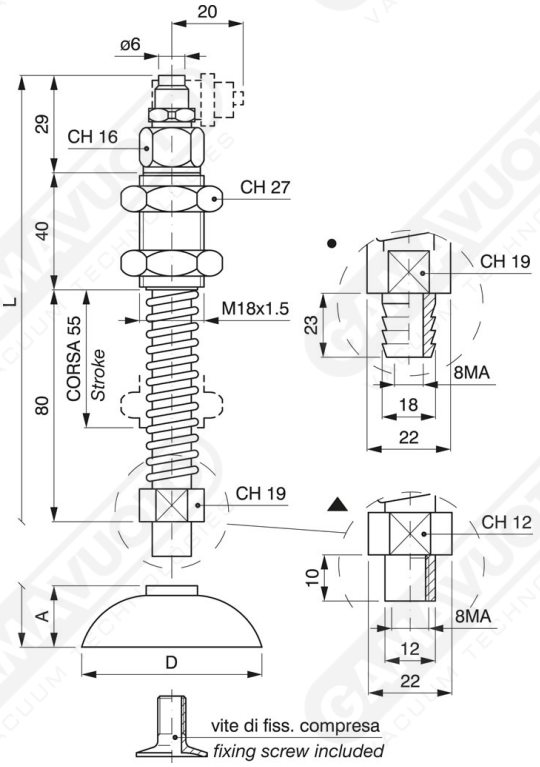

Art.

Art.	A	D	L c 15	L c 25	L c 55	L c 80	Lc120	Vite di fiss.
PS 25/C	8	25	117	127	157	188	229	SUM 9
PS 30/C	8	30	117	127	157	188	229	SUM 9
PS 35/C	10	35	119	129	159	190	231	SUM 8
PS 35/L	17	35	126	136	166	197	238	SUM 8
PS 45/C	17	45	126	136	166	197	238	SUM 14
PS 45/L	20	45	129	139	169	200	241	SUM 14
PS 60	22	59	131	141	171	202	243	SUM 21
PS 65	24	65	133	143	173	204	245	SUM 21
PS87	40	87	149	159	189	220	-	SUM 21

NB: le ventose sono fornite a richiesta specifi cando il material