Tastatori per linea ventose a raggi con supporto e valvola

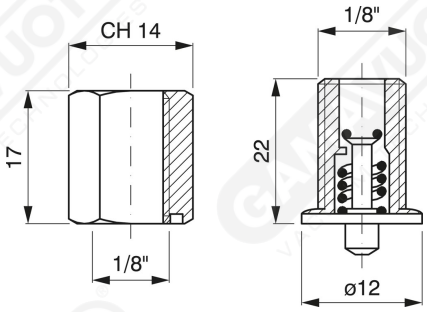

Art. T. 075

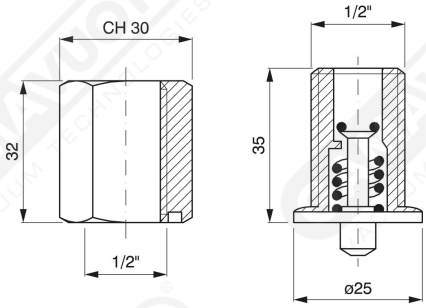

Art. T. 110