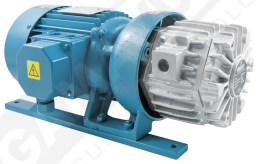

Pompe per vuoto senza lubrificazione - 10-25 mc/h

Caratteristiche

Le pompe a secco Gamavuoto da 10 a 25 mc/h non necessitano di lubrificazione grazie all'utilizzo di palette e coperchi in grafite speciale, riducendo notevolmente gli interventi di manutenzione ed eliminando operazioni di rabbocco. Munite di silenziatori che abbattono il livello di rumore, queste pompe sono disponibili anche con motore monofase a richiesta.

Installazione

Effettuare il collegamento al circuito del vuoto. Predisporre il collegamento elettrico al motore e verificare il corretto senso di rotazione della pompa. ATTENZIONE! il senso contrario di rotazione del motore elettrico può determinare la rottura del gruppo aspirante.

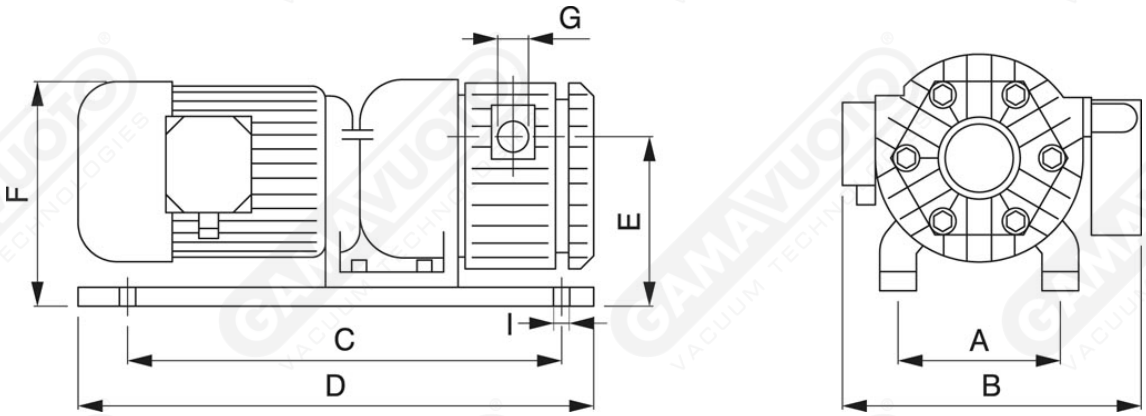

Art. GPOS 10/15/20/25 F

Art.	Volume aspirato		Press. finale	Velocità		Potenza motore		Peso	A	B	C	D	E	F	G	I
	50 Hz Mc/h	60 Hz Mc/h	mbar (ass.)	50 Hz g/min	60 Hz g/min	50 Hz Kw	60 Hz Kw	kg								
GPOS 10/F	10	12	80	1450	1700	0,55	0,66	19	130	260	340	390	130	190	1/2"	8,5
GPOS 15/F	15	18	80	1450	1700	0,55	0,66	22	130	260	340	410	130	190	1/2"	8,5
GPOS 20/F	20	24	80	1450	1700	0,88	1	26	130	260	340	430	130	190	1/2"	8,5
GPOS 25/F	25	30	80	1450	1700	0,88	1	28	130	260	385	430	130	190	3/4"	8,5