Pompe per vuoto con lubrificazione serie G - 5-20 mc/h

Caratteristiche

Le pompe lubrificate Gamavuoto da 5 e 10 mc/h sono caratterizzate da una grande semplicità costruttiva, da una esecuzione robusta e compatta e con un semplice ma efficiente sistema di raffreddamento ad aria. Nella serie “G” il motore elettrico è collegato al corpo pompa tramite un giunto elastico e questo consente l’utilizzo di svariate tipologie di motori (corrente continua, ADPE, ATEX ecc. ecc.). Munite di silenziatori che abbattono il livello di rumore, queste pompe sono disponibili anche con motore monofase a richiesta. Richiedono una minima esigenza di manutenzione siccome la lubrificazione a ricircolo permette il cambio dell’olio e il rabbocco in funzione dei tempi effettivi d’utilizzo.

Installazione

Effettuare il collegamento al circuito del vuoto. Predisporre il collegamento elettrico al motore e verificare il corretto senso di rotazione della pompa. ATTENZIONE! il senso contrario di rotazione del motore elettrico può determinare la rottura del gruppo aspirante.

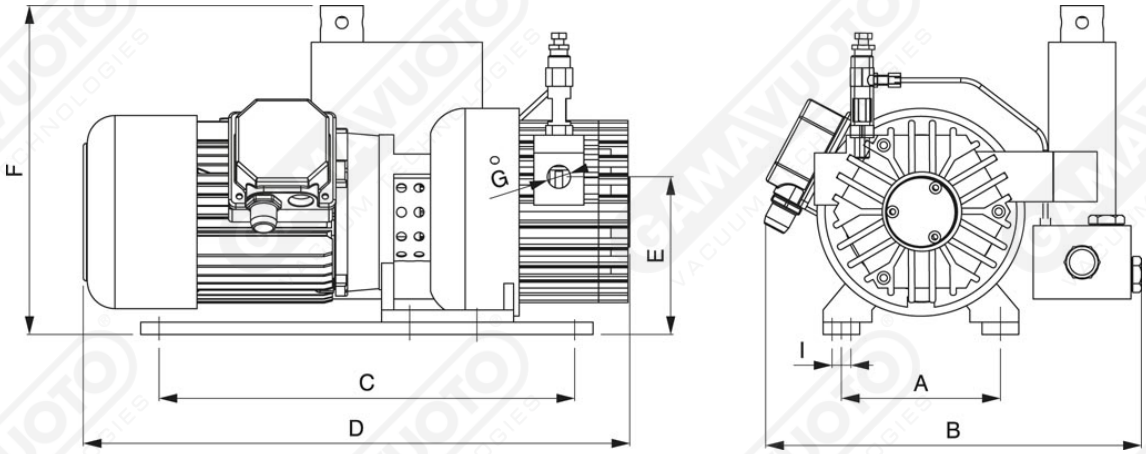

Art. GPOL 5/10/15/20 G

Art.	Volume aspirato		Press. finale	Velocità		Potenza motore		Peso	A	B	C	D	E	F	G	I	Viscosità olio
	50 Hz Mc/h	60 Hz Mc/h	mbar/ass	50 Hz g/min	60 Hz g/min	50 Hz Kw	60 Hz Kw	kg									
GPOL 5/G	5	6	40	1450	1700	0,25	0,30	14	130	250	340	410	130	260	3/8”	8,5	ISO 32
GPOL 10/G	10	12	40	1450	1700	0,55	0,66	24	130	300	340	430	130	270	1/2"	8,5	
GPOL 15/G	15	18	40	1450	1700	0,55	0,66	27	130	300	340	450	130	270	1/2”	8,5	ISO 100
GPOL 20/G	20	24	40	1450	1700	0,88	1	31	130	300	340	470	130	285	1/2"	8,5	