Cartuccia per filtri FB

Cartucce filtranti per filtri FB disponibili nelle seguenti versioni:

- carta plissettata 7 µ
- rete in plastica 25 µ
- rete in acciaio INOX plissettata 60 µ

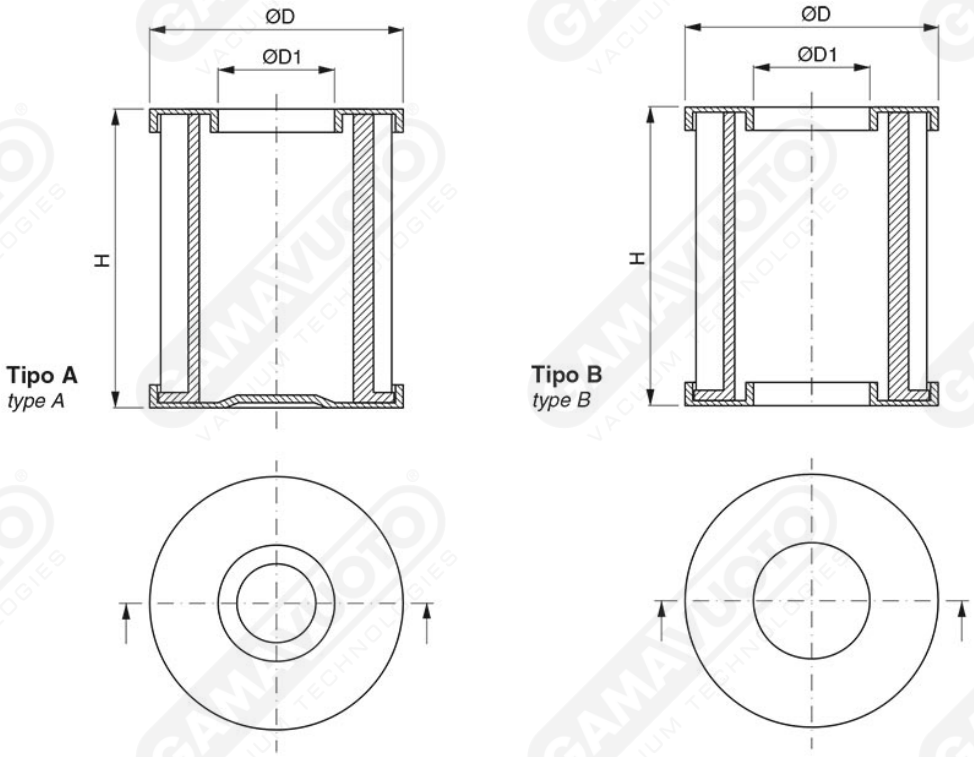

Art. C.FB 3/8 ÷ 7

Art.	H	D	D1	Per filtro	
C.FB3/8	59	50	23	FB 3/8	Tipo “A”
C.FB3/4	68	64	38	FB 1/2 – FB 3/4	
C.FB1	71	98	60	FB 3/4G – FB 1 – FB 2	
C.FB2G	125	126	65	FB 2G	Tipo “B”
C.FB3	156	126	65	FB 3	
C.FB4	220	152	88	FB 4 – FB 5 – FB 6	
C.FB7	275	227	178	FB 7	

Per la versione in plastica, aggiungere una “P” in fondo al codice. p.e. C.FB3/8P
Per la versione in INOX, aggiungere una “I” in fondo al codice. p.e. C.FB3/8I