Ventose VC-LINE piane con supporto maschio e tastatore

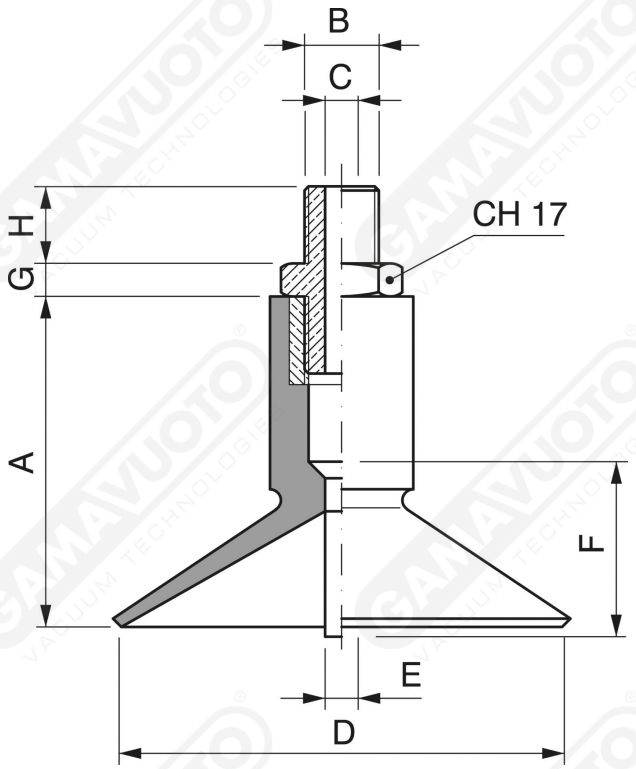

Art. VCPT 30 ÷ 80

Art.	A	B	C	D	E	F	G	H
VCPT 30	38	1/4	6	30	5	19	5	8
VCPT 40	40	1/4	6	40	5	21	5	8
VCPT 50	43	1/4	6	50	6	24	5	8
VCPT 60	45	1/4	6	60	6	26	5	8
VCPT 80	50	1/4	6	80	6	31	5	8

Con supporto femmina a richiesta