Ventose a soffietto serie BF 150

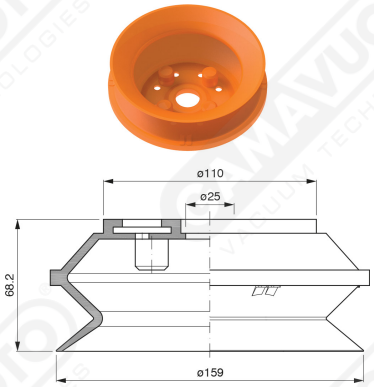

Art. BF 150 35

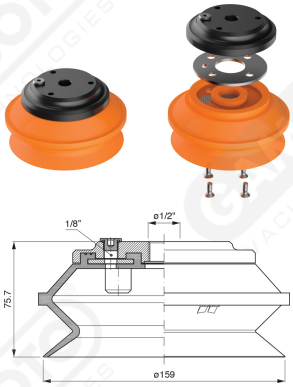

Art. BF 150 30

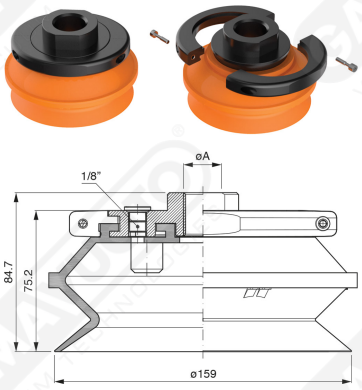

Art. BF 150 32/33

cod	.øA
BF 150 32	1/2”
BF 150 33	3/4”