Ventose piane senza raggi Serie CF 50

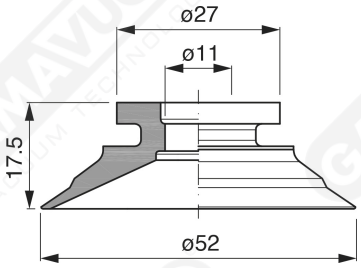

Art. CF 50 15

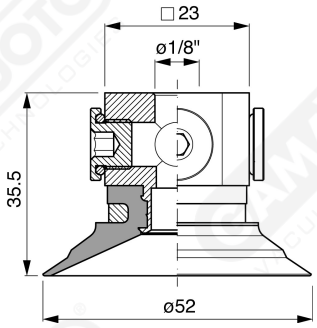

Art. CF 50 00

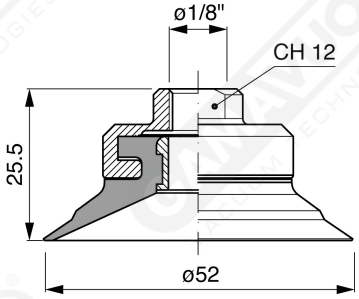

Art. CF 50 10

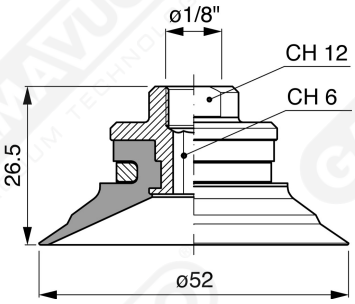

Art. CF 50 20

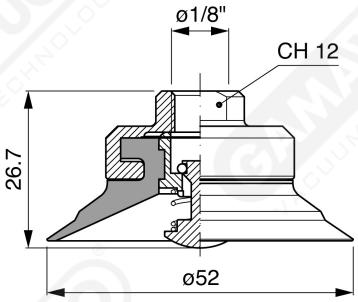

Art. CF 50 50

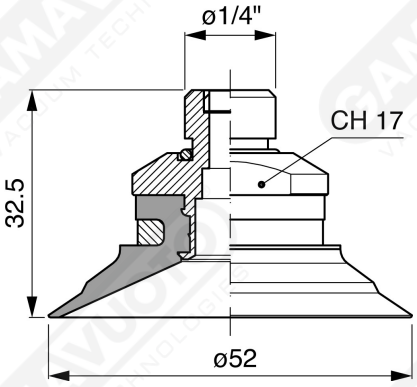

Art. CF 50 70/71/73/74

Art. CF 50 70
con filtro

Art. CF 50 71
con filtro e valvola

Art. CF 50 73
senza filtro

Art. CF 50 74
con valvola senza filtro

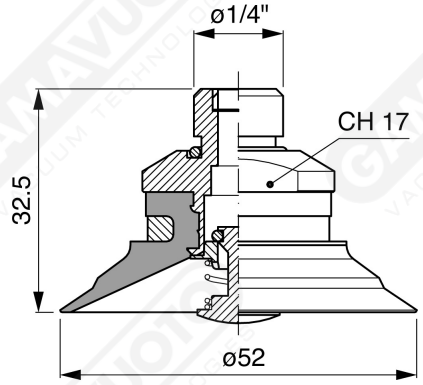

Art. CF 50 72/75

Art. CF 50 72
con tastatore e filtro

Art. CF 50 75
con tastatore senza filtro

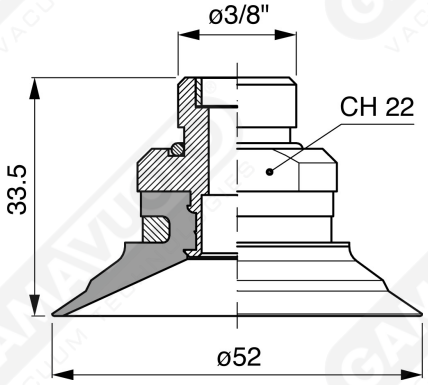

Art. CF 50 80/81/83/84

Art. CF 50 80
con filtro

Art. CF 50 81
con filtro e valvola

Art. CF 50 83
senza filtro

Art. CF 50 84
con valvola senza filtro

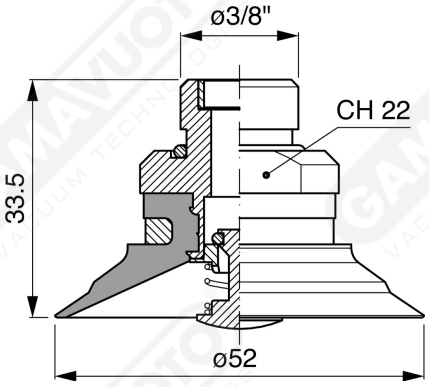

Art. CF 50 82/85

Art. CF 50 82
con tastatore e filtro

Art. CF 50 85
con tastatore senza filtro

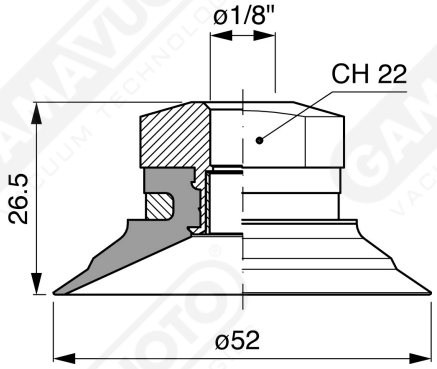

Art. CF 50 90/91/93/94

Art. CF 50 90
con filtro

Art. CF 50 91
con valvola

Art. CF 50 93
senza filtro

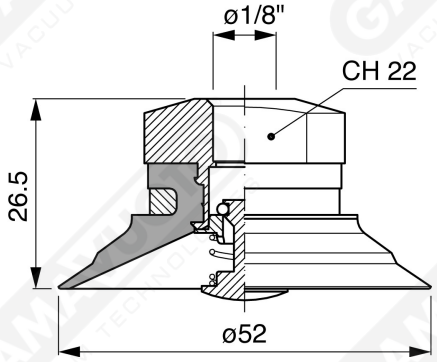

Art. CF 50 92/95

Art. CF 50 92
con tastatore e filtro

Art. CF 50 95
con tastatore senza filtro